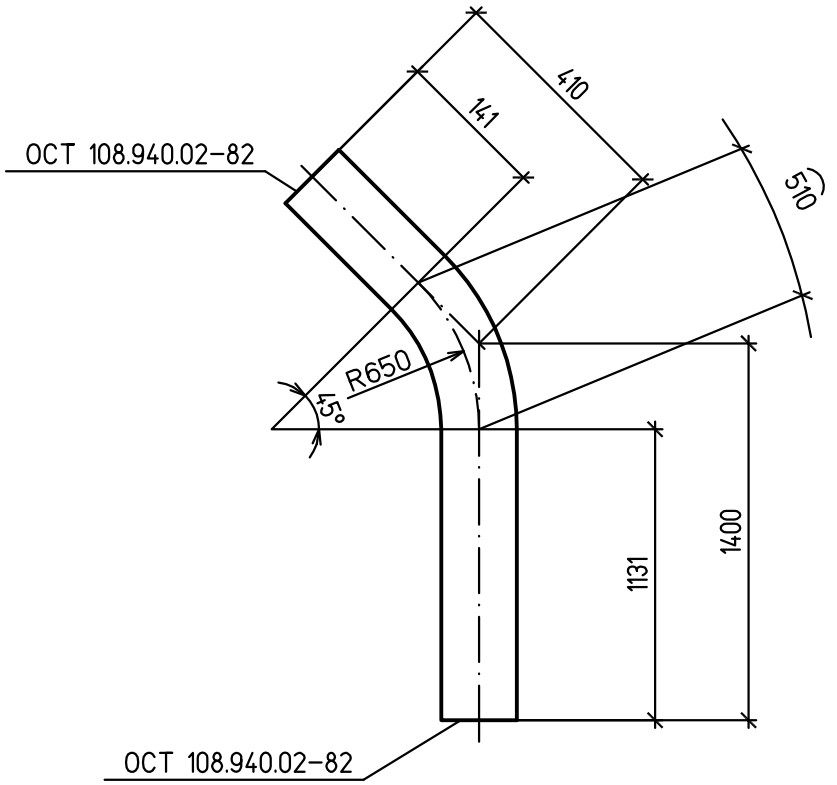


## Спецификация деталей

| Поз. | Обозначение | Наименование | Кол. | Материал | Масса, кг | | Приме-чание |
|---|---|---|---|---|---|---|---|
| | | | | | ед. | общ. | |
| 1 | по настоящему чертежу | Отвод гнутый 45°-159х13 1131х141х1782-R650 | 1 | 12Х1МФ ТУ 14-3Р-55-2001 | 89,1 | 178,2 | |

1 Среда: пар.
2 Рабочие параметры: Рр=9.8 МПа, tр=540°С.
3 Категория трубопровода I.2 по ПБ 10-573-03.
4 Изготовление и маркировка по техническим требованиям ОСТ 24.125.60-89
5 Монтажный чертеж № 1350.12.38А-30UHJ-1600-TD л.32.
6 Выполнить две детали

Взам. инв. №

Подпись и дата

Инв. № подл. 83547

| Изм. | Кол.уч. | Лист | №док. | Подп. | Дата |
|---|---|---|---|---|---|
| Н. контр. | | Михеев | | | |
| Проверил | | Шкитилева | | | |
| Разработал | | Киселева | | | |

1350.12.38А-30UHJ-1600-TD

Объекты III очереди строительства
ЗАО СГК (ТЭЦ)

Трубопроводы машзала БВД в осях 16-28 в рядах А-В и внутристанционные трубопроводы.

| Стадия | Лист | Листов |
|---|---|---|
| Р | 39.10 | |

Паропровод турбины ст. №8

Деталь 32

ОТКРЫТОЕ АКЦИОНЕРНОЕ ОБЩЕСТВО ИНСТИТУТ
ТЕПЛОЭЛЕКТРОПРОЕКТ
НИЖНИЙ НОВГОРОД